RIGA
#20771

robinet de lavabo 8"cc

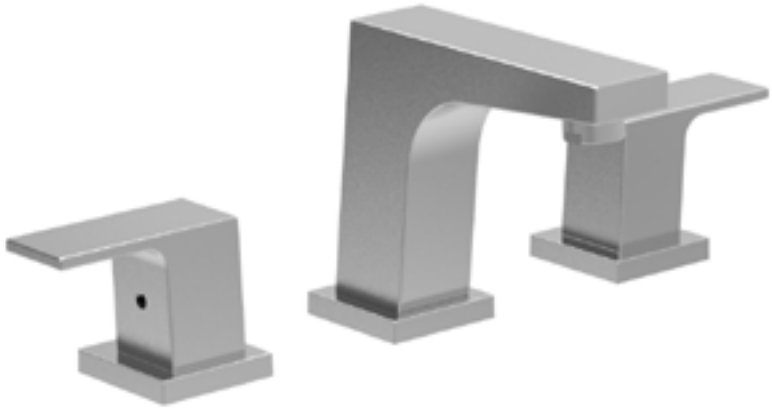

CARACTÉRISTIQUES

Cartouches en céramique
Laiton massif
Drain pop-up à pression avec trop plein inclus
Connections 1/2"
Débit réduit économisant l'eau : 1.5 gpm (5.7 L/min)

FINIS

Chrome poli (pc)
Electro black (ebk)

GARANTIE

Garantie limitée à vie sur toutes les cartouches ainsi que sur le fini en chrome poli. Toutes les autres composantes ont une garantie limitée de cinq (5) ans.

SPÉCIFICATIONS

Projection totale du bec : 6 1/4"
Hauteur totale : 4 7/8"

Débit : 1.5 gpm (5.7 L/min)
Perçage : 1 3/8"
Épaisseur du comptoir : 2 1/4" max

CODE & CONFORMITÉ

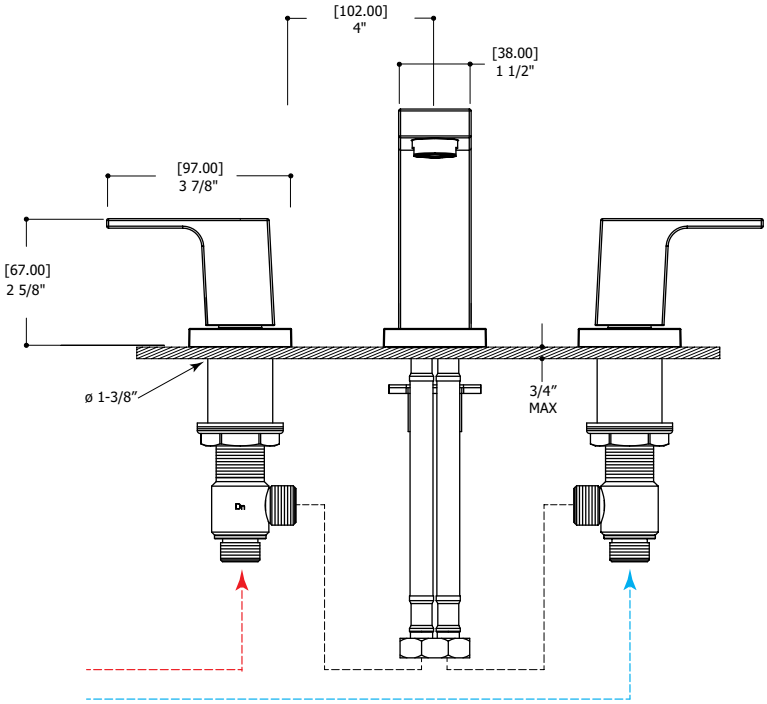

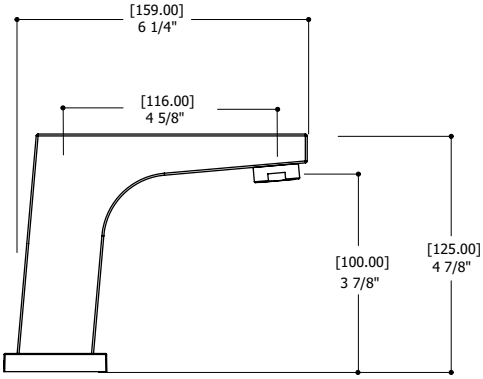

dernière r/vision : 20/12/2018