BATON ROUGE

Système à pression équilibrée bain / douche

#91516

dernière révision : 05/03/2018

AQUABRASS

#6116X

Valve à pression équilibrée avec déviateur
1/2" NPT-PEX-WB

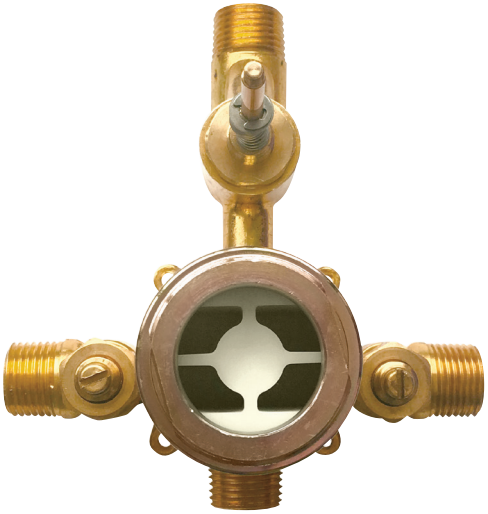

CARACTÉRISTIQUES

Laiton massif
Entrées d'eau 1/2'' mâle NPT/soudé ou PEX ou WB
Sortie d'eau 1/2" mâle NPT/soudé ou PEX ou WB (au dessus)
Sortie d'eau 1/2" mâle toujours NPT/soudé (en dessous)
Valves de service et clapets anti-retour
Capuchon d'essai
Déviateur inverseur
Débit d'eau : 5 gpm (18.9 L/m)

GARANTIE

Garantie limitée à vie sur toutes les cartouches ainsi que sur le fini en chrome poli. Toutes les autres composantes ont une garantie limitée de cinq (5) ans.

CODE & CONFORMITÉ

61164 NPT CONNECTION

61166 PEX CONNECTION

61168 WB CONNECTION

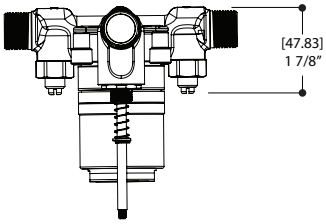

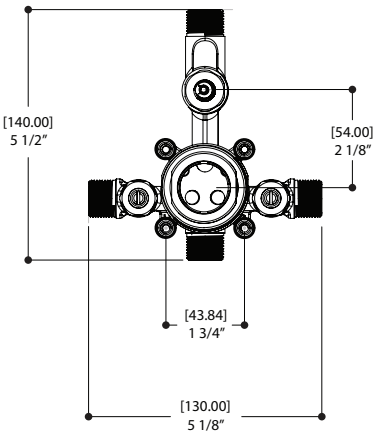

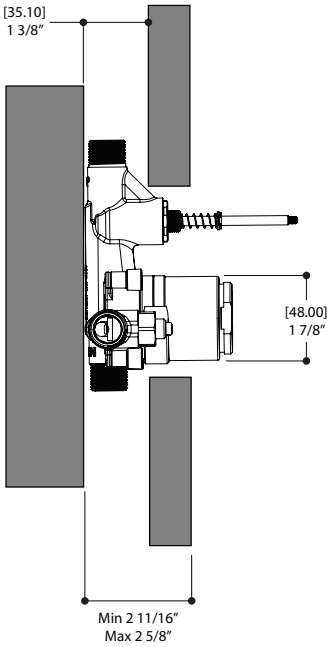

dernière révision : 06/10/2017

BATON ROUGE
#25921

garniture pour valves #90900 - #90902 - #90910

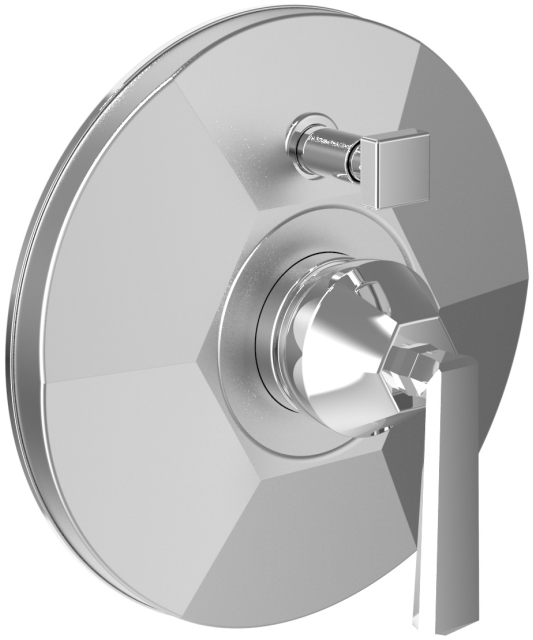

CARACTÉRISTIQUES

Garniture ronde
Mitigeur monocommande
Cartouche de céramique et poignée incluse
Déviateur inverseur
Brute de valve à pression équilibrée non-inclus

FINIS

Chrome poli (pc)

GARANTIE

Garantie limitée à vie sur toutes les cartouches ainsi que sur le fini en chrome poli. Toutes les autres composantes ont une garantie limitée de cinq (5) ans.

CODE & CONFORMITÉ

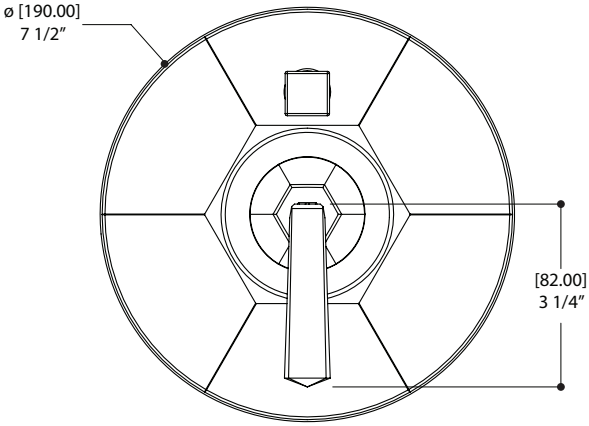

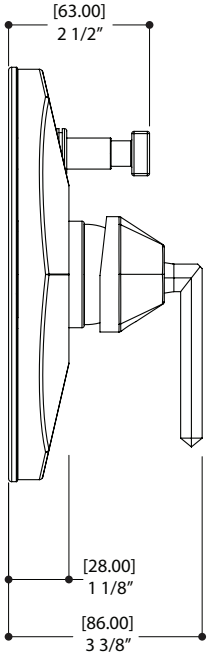

dernière rivision : 11/10/2017

TÊTE DE DOUCHE RONDE #90811

CARACTÉRISTIQUES

Tête de douche ronde, à trois jets (pluie,massage et brume)
Joint à rotule pivotante
Bras courbé avec rosace
Débit réduit économisant l'eau : 2 gpm (7.5 L/min)

FINIS

Chrome poli (pc)

GARANTIE

Garantie limitée à vie sur le fini en chrome poli. Toutes les autres composantes ont une garantie limitée de cinq (5) ans.

CODE & CONFORMITÉ

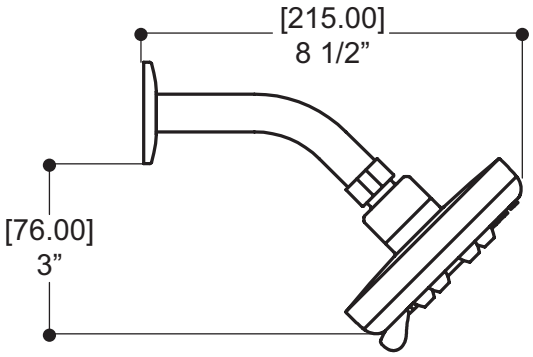

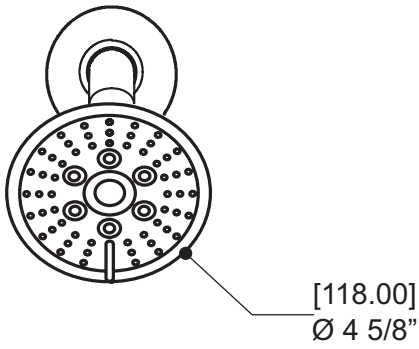

dernière r/vision : 28/07/2017

BATON ROUGE
#25860

bec de bain

CARACTÉRISTIQUES

Bec de bain 7 1/8″ sans déviateur
Connection NPT 1/2″ femelle

FINIS

Chrome poli (pc)

GARANTIE

Garantie limitée à vie sur toutes les cartouches ainsi que sur le fini en chrome poli. Toutes les autres composantes ont une garantie limitée de cinq (5) ans.

CODE & CONFORMITÉ

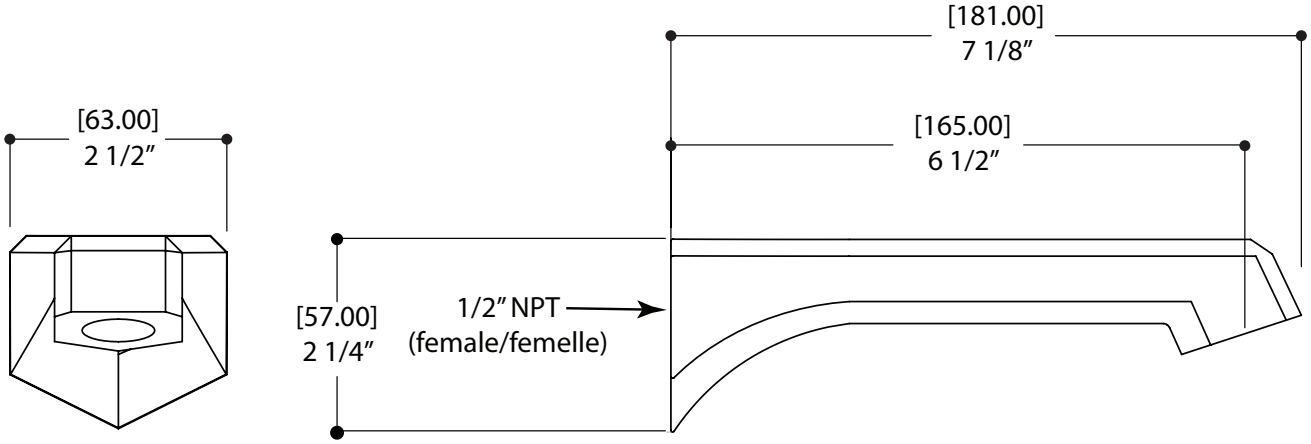

dernière révision: 03/05/2018