MISTO
#30822-30823

garniture avec déviateur pour valves à pression équilibrée
#90800 - #90802 - #90810

CARACTÉRISTIQUES

Garniture carrée
Mitigeur monocommande
Cartouches en céramique (2 voies ou 3 voies) et poignées incluses
Valve à pression équilibrée Uniplex P.2.3 non-incluse

FINIS

Chrome poli (pc)

GARANTIE

Garantie limitée à vie sur les cartouches ainsi que sur le fini en chrome poli. Toutes les autres composantes ont une garantie limitée de cinq (5) ans.

CODE & CONFORMITÉ

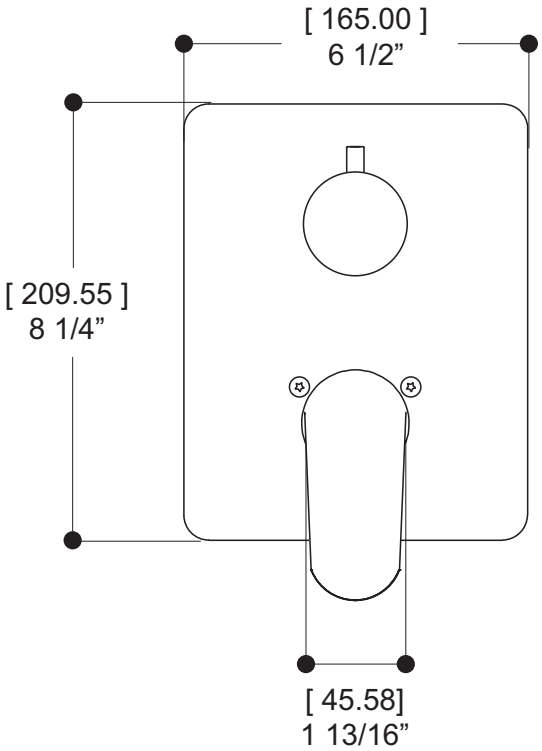

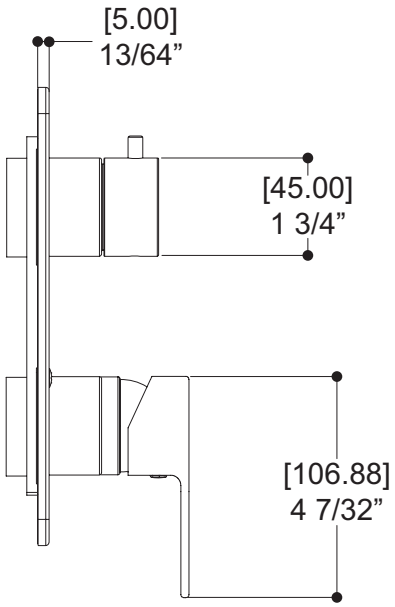

dernière rivision : 07/26/2017